

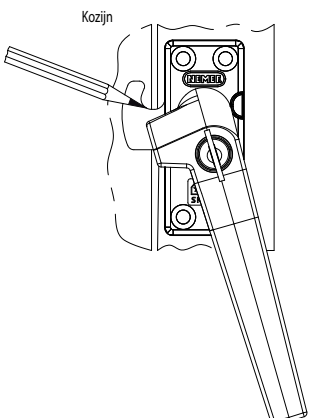

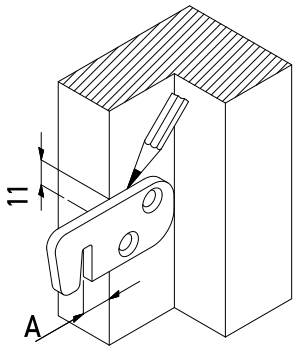

Fig.2

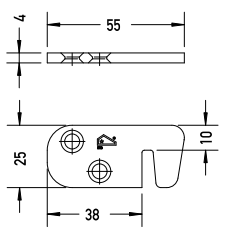

Montagehandleiding

U heeft een Nemef veiligheidsproduct aangeschaft dat voldoet aan de SKG® kwaliteitseisen, wat staat voor optimale inbraakwerendheid, kwaliteit en duurzaamheid. Bovendien is dit product geschikt voor gebruik ten behoeve van het Politiekeurmerk Veilig Wonen®.

Toepassing:

- Deze sluithaak alleen toepassen op naar binnen draaiende ramen in combinatie met Nemef raamsluiting 53pk of 54pk.

Neem bij problemen of vragen contact op met uw leverancier of stuur een email naar consumentenservice@nemef.nl.
Schrijven kan ook: Nemef consumentenservice, antwoordnummer 1312, 7300 VB Apeldoorn.

Montage:

1. Sluit het raam en draai de schoot van de raamsluiting uit. Bepaal de maat A (zie fig. 1) en teken op het kozijn af waar de schoot in de sluithaak moet vallen (zie fig. 2).
2. Leg de sluithaak recht tegen het kozijn op afstand A en met de bovenzijde op 11mm boven de afgetekende maat (zie fig. 2). Teken de omtrek van de sluitplaat af en steek het hout 4mm diep uit.
3. Zet de sluithaak vast met 2 schroeven maat 4,5x40mm.